Ввод №1 0,4кВ
от РУ-0,4кВ КТП

ПРИМЕЧАНИЯ:
1. Щит навесного исполнения. Степень защиты не менее IP54.
2. Шина "N" должна быть изолирована от корпуса щита.

PEN

24ВРУ (26ВРУ-28ВРУ)
ЩМП-7-2 У1 IP54 PRO

24ВРУ (25ВРУ-28ВРУ)

QFв
4P
C16A

380В;5-60А;
Класс точн.-1,0/2,0
(технический учет)

УЗИП

Wh

Ру=1,8 кВт
Рр=1,8 кВт
Ip=2,8 А
cosφ=0,97
Кс=1

3L
N
PE

	A QF1 1P B10A	B QF2 1P B10A	C QF3 1P B10A	A QF4 1P B10A	B QF5 1P B10A	C QF6 1P B10A	A QF7 2P C10A 30mA
Источник питания							
Маркировка-тип-число жил--сечение,мм2 длина участка м.,потеря напряжения %способ прокладки.							
Аппарат ввода: Номер,Тип / Технические данные							
Аппарат учета: Номер,Тип / Технические данные							
Сборн. шины: Номер,Тип / Технические данные							
Фаза отходящей линии							
Аппараты отходящей линии: Номер,тип / Технические данные							
Аппараты отходящей линии: Номер,тип / Технические данные							
Маркировка, тип, число жил, сечение (мм2)	о1-н1, ВВГнг(А)-LS 3х2,5	о2-н1, ВВГнг(А)-LS 3х2,5	о3-н1, ВВГнг(А)-LS 3х2,5	о4-н1, ВВГнг(А)-LS 3х2,5			
длина участка (м), потеря напряжения (%), способ прокладки.	L=150м, ΔU=1,1%, в тр. П25	L=125м, ΔU=0,9%, в тр. П25	L=100м, ΔU=0,7%, в тр. П25	L=170м, ΔU=1,5%, в тр. П25			
Аппарат управления, тип, технические данные				КМ4			
Маркировка, тип, число жил, сечение (мм2)							
длина участка (м), потеря напряжения (%), способ прокладки.							

Электроприемник							
Тип, условное графическое обозначение		⊠	⊠	⊠	⊠		
Номер по плану		о1	о2	о3	о4	о3	
Наименование ЭП		Рабочее освещение	Рабочее освещение	Рабочее освещение	Наружное освещение	Цепь управления освещением	Резерв	Резерв
Ру, кВт		0,43	0,43	0,43	0,5	-		
Рр, кВт		0,43	0,43	0,43	0,5	-		
Ip, А		2	2	2	2,3	-		
cosφ		0,97	0,97	0,97	0,97	-		

Схема электрическая принципиальная управления освещением от фотореле и таймера времени (логическая схема "И")

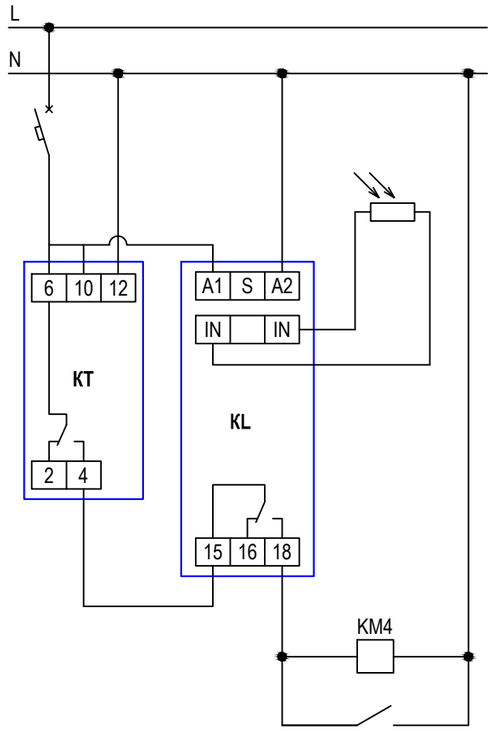

Сеть питания
Автоматический выключатель 1Р В10 (группа "о.5")
Выносной датчик освещенности
Фотореле (KL), Таймер времени (КТ)
Автоматическое управление освещением
Ручное управление освещением (выключателем)

Сводка кабелей и проводов, длина в метрах

Число и сечение жил, напряжение	Марка кабеля и провода		
	ВВГнг(А)-LS		
3х2,5-0,66	590		

Потребность труб

Обозначение по стандарту	Диаметр по стандарту, мм	Длина, м
91525	25	545

Изм.	Кол.уч.	Лист	N док.	Подпись	Дата
Исполнит.		Злепко			27.06.24
Н. контр.		Рукинова			27.06.24
ГИП		Кулаков			27.06.24

3/04-23-ЭОМ14

Молочно-товарная ферма на 2000 фуражных коров № 11
в ст. Новопластуновская Павловского района Краснодарского края»,
расположенная на земельном участке с кадастровым номером 23:24:0701000:1308
в Новопластуновском сельском поселении Павловского района

Сенник (позиции 24, 26, 27, 28 по ГП)

Стадия	Лист	Листов
Р	2	

Принципиальная схема питающих сетей. 24ВРУ-28ВРУ

ООО "ГЕОпроект"

Согласовано

Взам. инв. №

Подпись и дата

Инв. № подл.